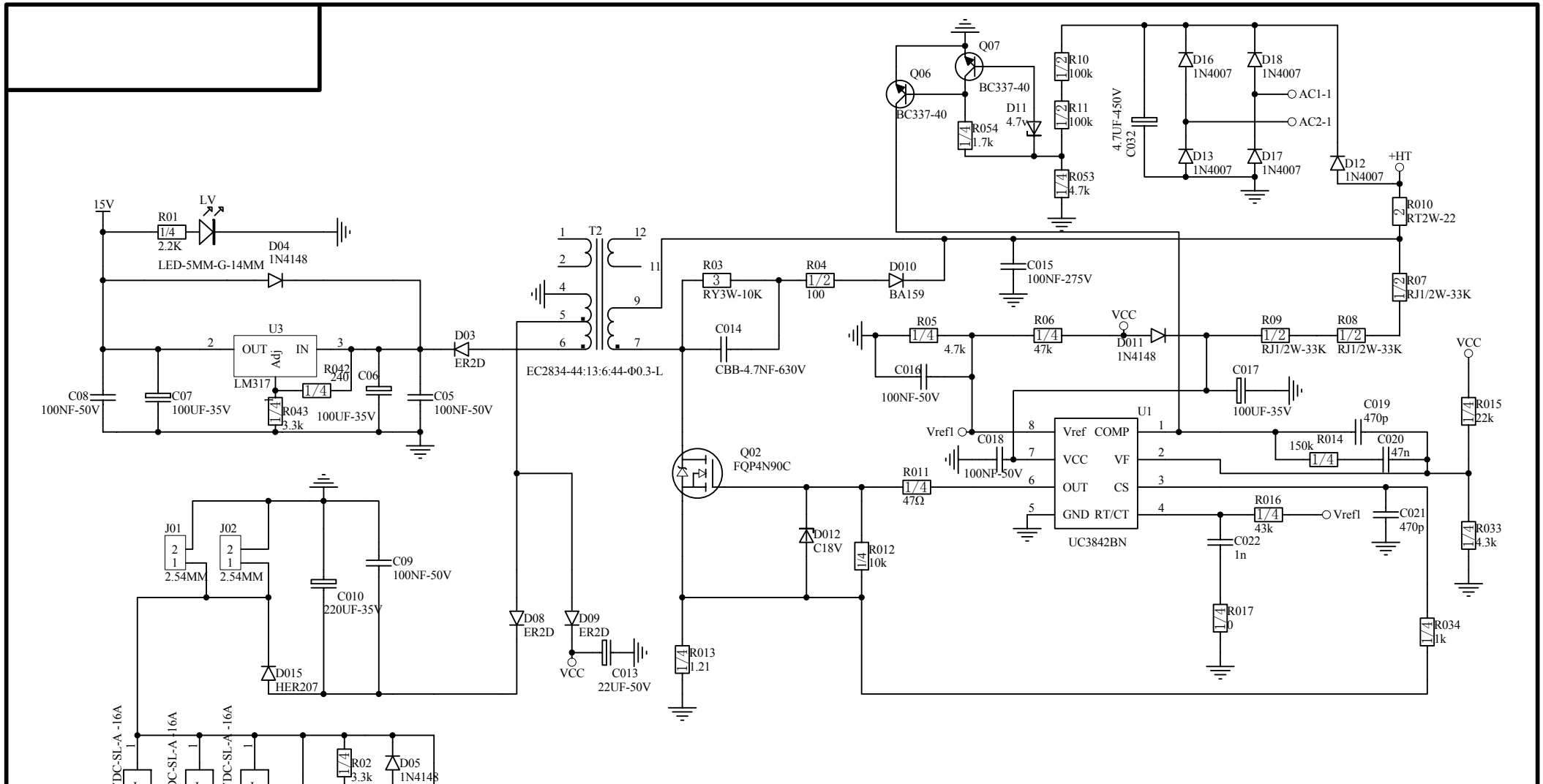

设计	刘纪周	20120413	ENDU200U	
绘制				
校对				
审核	刘纪周	20120413	开关电源原理图V1.0	上海广为拓浦电源有限公司
标化				Shanghai Greatway Top Power CO.,Ltd
批准	徐德进	20120413	第 2 页 共 4 页	